# 製　品　仕　様　書

仕様書番号: G1232A

制定年月日: 95.9.25

## 品 名 : FT－R　変換アダプタ

準拠規格:EIAJ RC-5222A(C14形コネクタ)

| 項　　目 | 規　　格　　値 | 備　　考 |
|---|---|---|
| 1. 公称インピーダンス | 75Ω | |
| 2. 定 格 電 圧 | 350V AC | |
| 3. 定 格 電 流 | 15A | |
| 4. 使用周波数範囲 | DC ～ 1000MHz | |
| 5. 電圧定在波比 | 1. 2 以下 | |
| 6. 使用温度範囲 | －40 ～ ＋85 ℃ | |
| 7. 使用相対湿度 | 85% 以下 | |
| 8. 絶 縁 抵 抗 | 1000MΩ 以上 / 500V DC | |
| 9. 耐　電　圧 | 1000VAC　1分間 | |
| 10. 接 触 抵 抗 | 中心コンタクト間 ： 5mΩ 以下<br>外 部 導 体 間 ： 5mΩ 以下 | |
| 11. 気　密　性 | 49. 0kPa ／20秒間 | 防水構造 |
| 12. コンタクト保持力 | FTJ : 1. 57N (160gf) 以上 | |

13. 外観・構造・寸法等

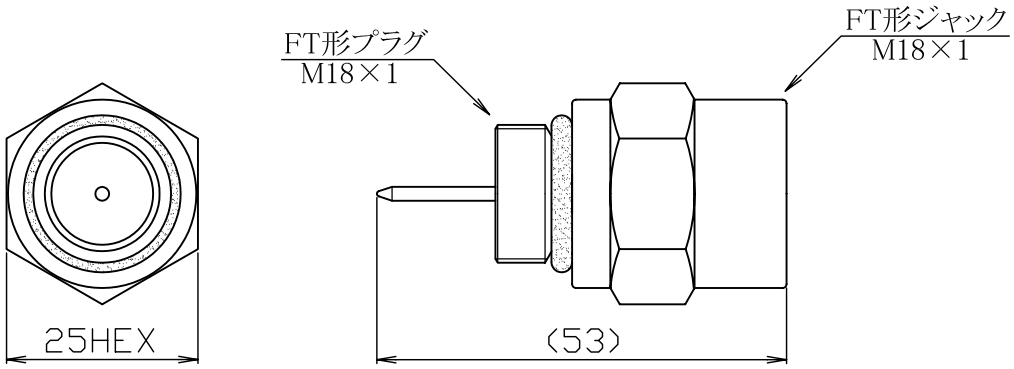


| 部　品 | 材　質 | 処　理 |
|---|---|---|
| 外部導体 | 黄銅 | ニッケルめっき |
| 中心コンタクト | 銅合金 | 金めっき |
| 絶縁物 | 四ふッ化エチレン | —— |
| シールパッキング | 合成ゴム | —— |

株式会社　木村電気工業